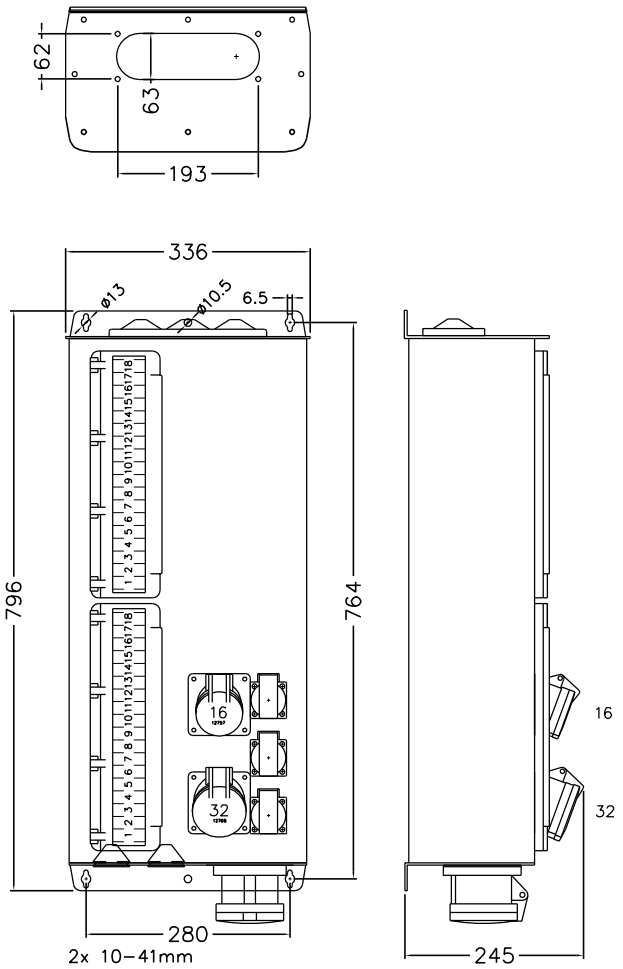

FPKP 311–1W Pistorasiakeskus	Snro: 34 042 60
Nimellisvirta: In 125A / Nimellisjännite: Un 400V (50Hz)	Kotelointiluokka: IP44

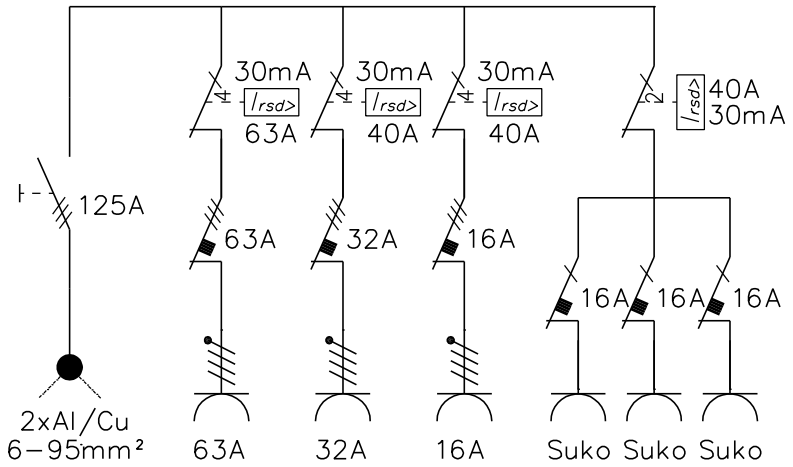

EN 61439–3	
Terminen rajavirta: Icw 1s < 10kA	
Dynaaminen rajavirta: Ipk < 17 kA	
Tasoituskerroin: 0,7	
Suojausluokka: I (suojamaadoitus)	
Jakelujärjestelmä: TN–S	
Ympäristöolot: Normaalit	
EMC–ympäristöt: A ja B	
Suojakatkaisijat: C–käyrä	
Kotelomateriaali: Al	
Väri: RAL 9006	
Paino n: 15 Kg	

KK–Sähkötukku Oy / FINPILAR

Lyttyläntie 156, 28190 PORI, 0207 815 260 info@kk–sahkotukku.fi

Muut.	
Piir.	16.8.2022 / KN