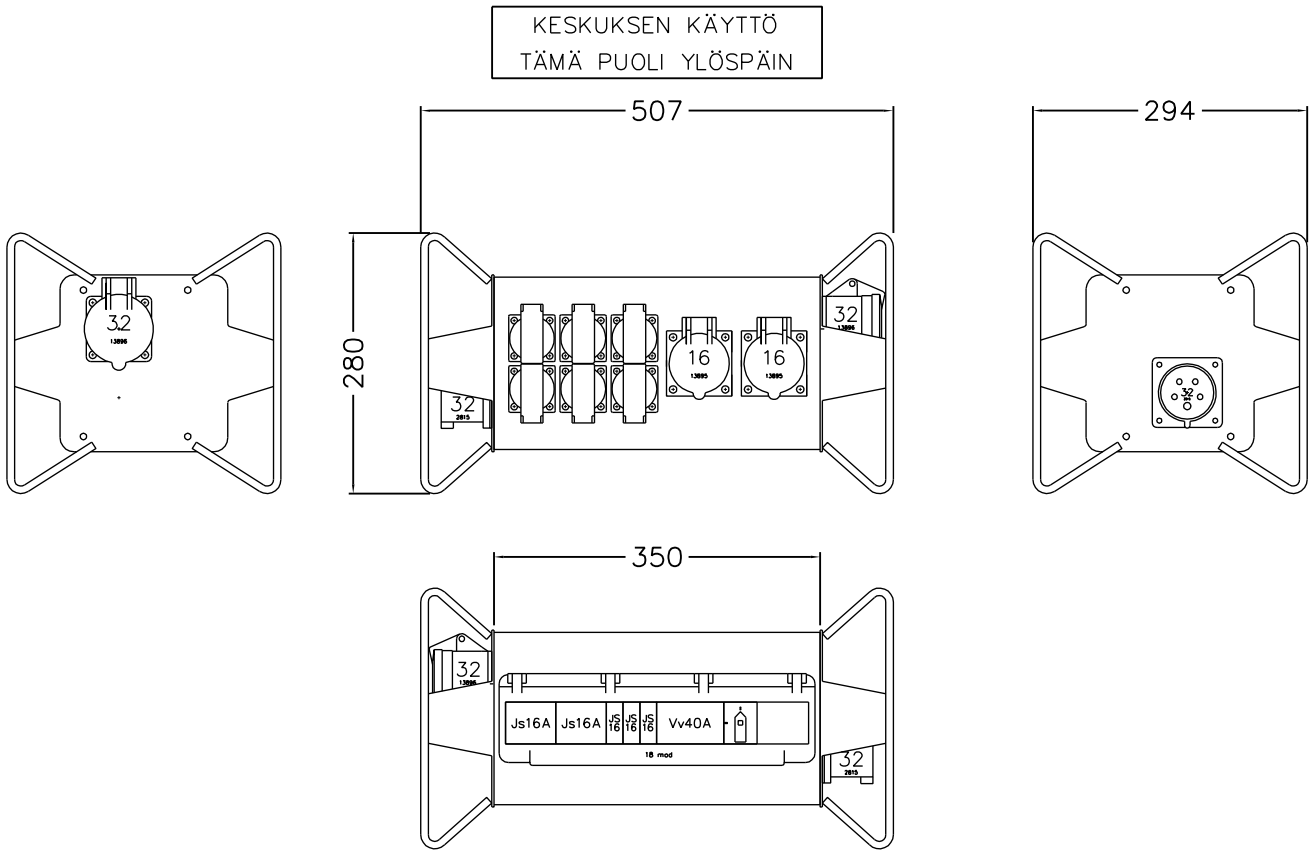

FT32A–6021K Siirrettävä työmaakeskus		Snro: 34 040 59
Nimellisvirta: In 32A	Nimellisjännite: Un 400V (50Hz)	Kotelointiluokka: IP44
		EN 61439–4
		Terminen rajavirta: Icw 1s < 10kA
		Dynaaminen rajavirta: I pk < 17 kA
		Tasoituskerroin: 0,7
		Suojausluokka: I (suojamaadoitus)
		Jakelujärjestelmä: TN–S
		Ympäristöolot: Normaalit
		EMC–ympäristöt: A ja B
		Suojakatkaisijat: C–käyrä
		Kotelomateriaali: Al
		Väri: RAL 9006
		Paino n: 8,3 Kg
		Muut.
		Piir. 20.10.2022 / KN
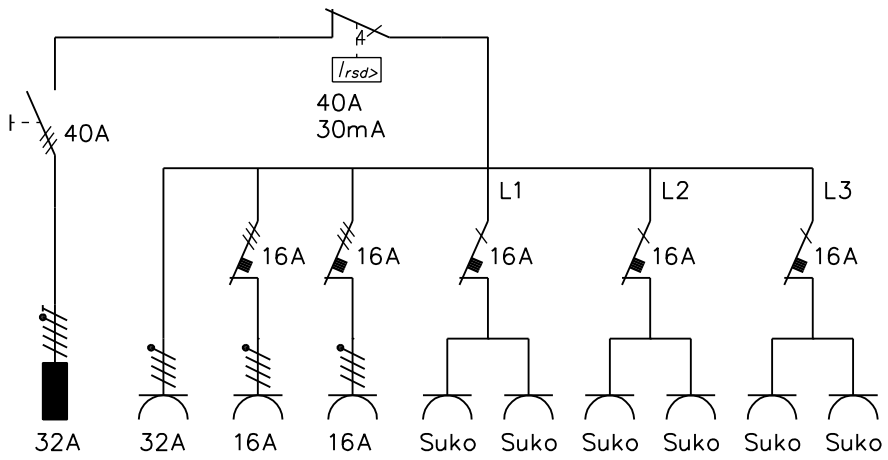
Huom 1.4.2019 lähtien ei ketjutusrasiaa, kaikki rasiat vikavirtasuojattu.